FORESTAL®

EXTREME LINE

ATTREZZI DA POTATURA

PRUNING EQUIPMENT

FORESTAL | EXTREME LINE

La nuova linea Extreme Line di Forestal è il risultato di un'attenta ricerca mirata a soddisfare le esigenze di chi si occupa della manutenzione di parchi e giardini. Extreme Line è una gamma completa di attrezzi in grado di accontentare sia il professionista più esigente che l'utilizzatore tradizionale.

Forestal's new Extreme Line is the result of careful research aimed at meeting the needs of those involved in park and garden maintenance. Extreme Line is a complete range of tools that can satisfy both the most demanding professional and the traditional user.

Indice / *Index*

04 — **Potatori a batteria** / *Battery pruners*

26 — **Forbici a batteria** / *Battery shears*

36 — **Idropulitrice a batteria** / *Battery pressure washer*

42 — **Forbici** / *Shears*

46 — **Troncarami** / *Loppers*

50 — **Segacci** / *Saws*

54 — **Segacci telescopici** / *Telescopic saws*

POTATORI A BATTERIA
BATTERY PRUNERS

FORESTAL
EXTREME LINE
FOR 6000

FOR20V | **Potatore a batteria** / *Battery pruner*

Cod. FOR20V

La mini motosega a catena FOR20V, grazie alla notevole capacità di taglio semplifica e rende le operazioni di taglio e potatura estremamente veloci e con un minimo sforzo da parte dell'utilizzatore. Dispone di un interruttore di sicurezza ed un'impugnatura ergonomica dotazioni essenziali per consentire un lavoro in sicurezza. Grazie all'apposito display si può visualizzare in tempo reale la carica della batteria.
The FOR20V mini chain saw, thanks to its remarkable cutting performance, simplifies and makes cutting and pruning operations extremely fast and by means of minimal effort for the user. It has a safety switch and an ergonomic handle, essential device for working in safe condition. Thanks to the special display, the battery charge can be monitored in real time.

1/4"–1,1 | 4"(10cm) | 60 mm | 1,6 kg | 240 W | 20 V | 2,0 Ah

1/4" | 1,1 mm | 30 | 4" (10 cm)

Cod. C20-20B

- **Potenza**/*Power*: 40 Wh
- **Voltaggio**/Voltage: 20 V
- **Amperaggio**/Amperage: 2.0 Ah
- **Peso**/Weight: 200 g

Dotazione / *Equipment*

Pratica valigetta che contiene un potatore elettronico FOR20V, una batteria e un caricabatterie.
Practical case that contains a FOR20V electronic pruner, a battery and a charger.

Utilizzo / *Use*

Agricultura
Agricultural

Potatura parchi
Landscaping

Giardinaggio
Gardening

Caratteristiche tecniche / *Technical features*

- **A** Catena da 1/4" x 1.1 (30 maglie), barra da 4" e protezione
  1/4" – 1.1 chain (30 links) with 4" bar and protection
- **B** Pulsante di sicurezza
  Safety button
- **C** Impugnatura ergonomica con protezione per la mano
  Ergonomic handle with hand hand protection
- **D** Batteria al litio ricaricabile 14.4V – 2.5Ah
  Rechargeable lithium battery 14.4V – 2.5Ah

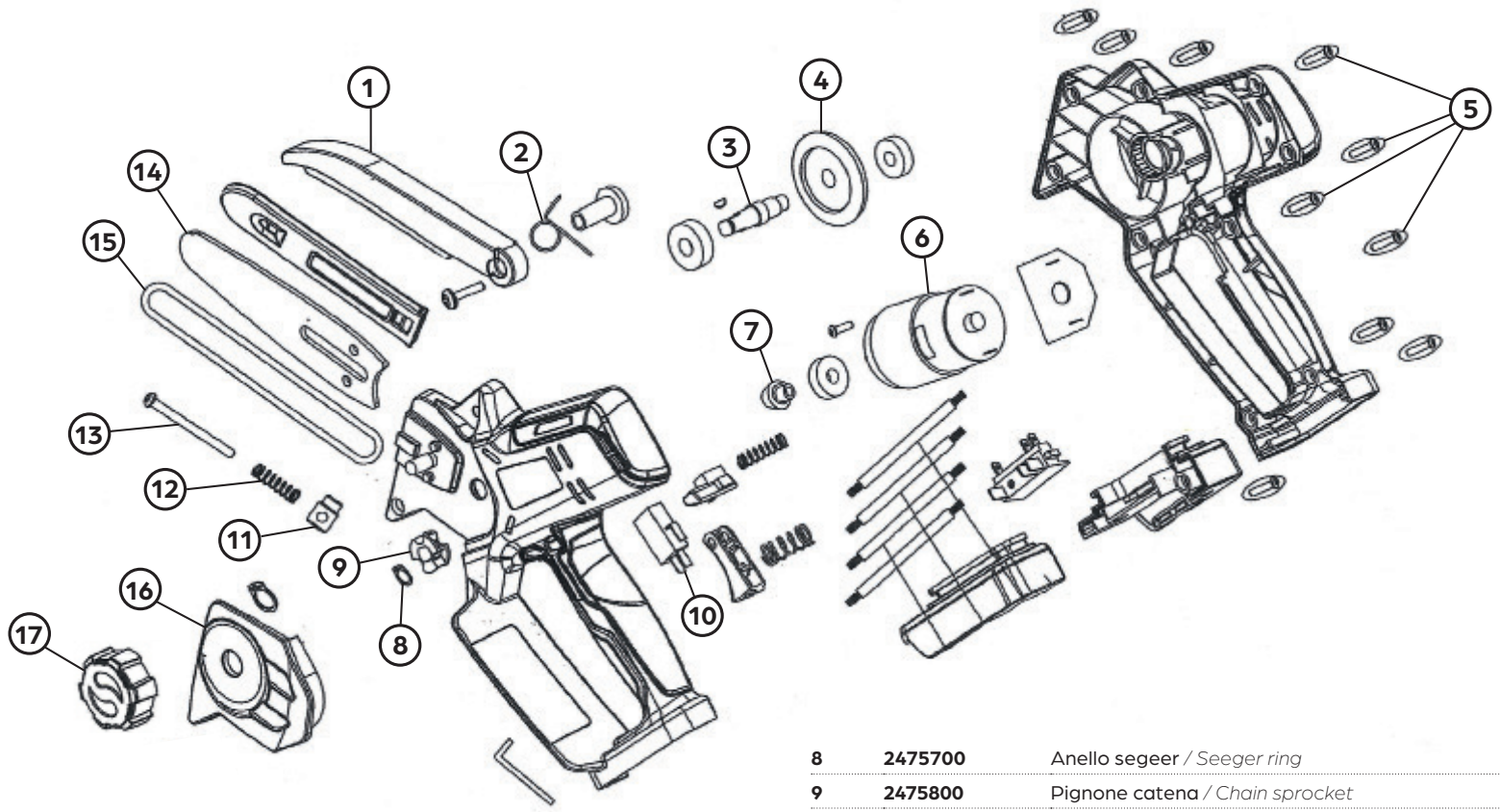

Ricambi per FOR20V / *Spare parts for FOR20V*

1	**2474106**	Deflettore di protezione / *Protection deflector*
2	**2474200**	Molla deflettore / *Deflector spring*
3	**2474600**	Albero / *Shaft*
4	**2474700**	Ingranaggio corona / *Crown gear*
5	**2475000**	Viti / *Screws*
6	**2475200**	Motore elettrico / *Electric engine*
7	**2475400**	Ingranaggio pignone / *Pinion gear*
8	**2475700**	Anello segeer / *Seeger ring*
9	**2475800**	Pignone catena / *Chain sprocket*
10	**2476100**	Interruttore / *Switch*
11	**2473400**	Nottolino tendicatena / *Chain tensioner pawl*
12	**2473500**	Molla tendicatena / *Chain tensioner spring*
13	**2473600**	Vite tendicatena / *Chain tensioner screw*
14	**2473800**	Barra 4" / *4" bar*
15	**SNK-030**	Catena 1/4" 1,1 mm 30 maglie / *Chain 1/4 "1.1 mm 30 links*
16	**2473206**	Carter / *Carter*
17	**2473106**	Pomello carter / *Carter knob*
–	**C20-20B**	Batteria 20V – 2,0Ah / *Battery 20V – 2.0Ah*
–	**C20-40B**	Batteria 20V – 4,0Ah / *Battery 20V – 4.0Ah*
–	**C20-22CF**	Carica batteria / *Battery charger*

FORESTAL
FORESTAL

FOR300 | **Potatore a batteria** / *Battery pruner*

Cod. FOR300

Il potatore a batteria FOR300 è l'attrezzo che rivoluziona il concetto di potatura. Grazie alla notevole capacità di taglio semplifica e rende le operazioni estremamente veloci con un minimo sforzo da parte dell'utilizzatore. FOR300 ha un serbatoio per la lubrificazione automatica da 40 ml e dispone di due differenti velocità di taglio. La catena in dotazione è di tipo .300" – 1,1 mm da 32 maglie motrici.

The FOR300 cordless pruner is the tool that revolutionizes the concept of pruning. With its remarkable cutting capacity, it simplifies and makes operations extremely fast with minimal effort on the part of the user. FOR300 has a 40 ml automatic lubrication tank and has two different cutting speeds. The chain supplied is a .300"– 1.1 mm type with 32 drive links.

.300"–1,1 | 6"(15cm) | 150 mm | 1,8 kg | 700 W | 20 V | 2,0 Ah | BRUSHLESS

.300" | 1,1 mm | 32 | 6" (15 cm)

Cod. C20–20B

- **Potenza**/*Power*: 40 Wh
- **Voltaggio**/Voltage: 20 V
- **Amperaggio**/Amperage: 2.0 Ah
- **Peso**/Weight: 200 g

Dotazione / *Equipment*

Pratica valigetta che contiene un potatore elettronico FOR20V, due batterie e un caricabatterie.

Practical case that contains a FOR20V electronic pruner, a battery and a charger.

Utilizzo / *Use*

Agricultura
Agricultural

Potatura parchi
Landscaping

Giardinaggio
Gardening

Caratteristiche tecniche / *Technical features*

- **A** Catena da .300″ x 1.1 (32 maglie), barra da 6″ e protezione
  .300″ – 1.1 chain (32 links) with 6″ bar and protection
- **B** Regolazione doppia velocità: ECO e PRO
  Dual speed adjustment: ECO and PRO
- **C** Serbatoio olio visibile. Lubrificazione automatica e regolabile
  Oil tank with visible level. Automatic and adjustable lubrication
- **D** Impugnatura ergonomica con protezione per la mano
  Ergonomic handle with hand hand protection
- **E** Batteria al litio ricaricabile 14.4V – 2.5Ah
  Rechargeable lithium battery 14.4V – 2.5Ah

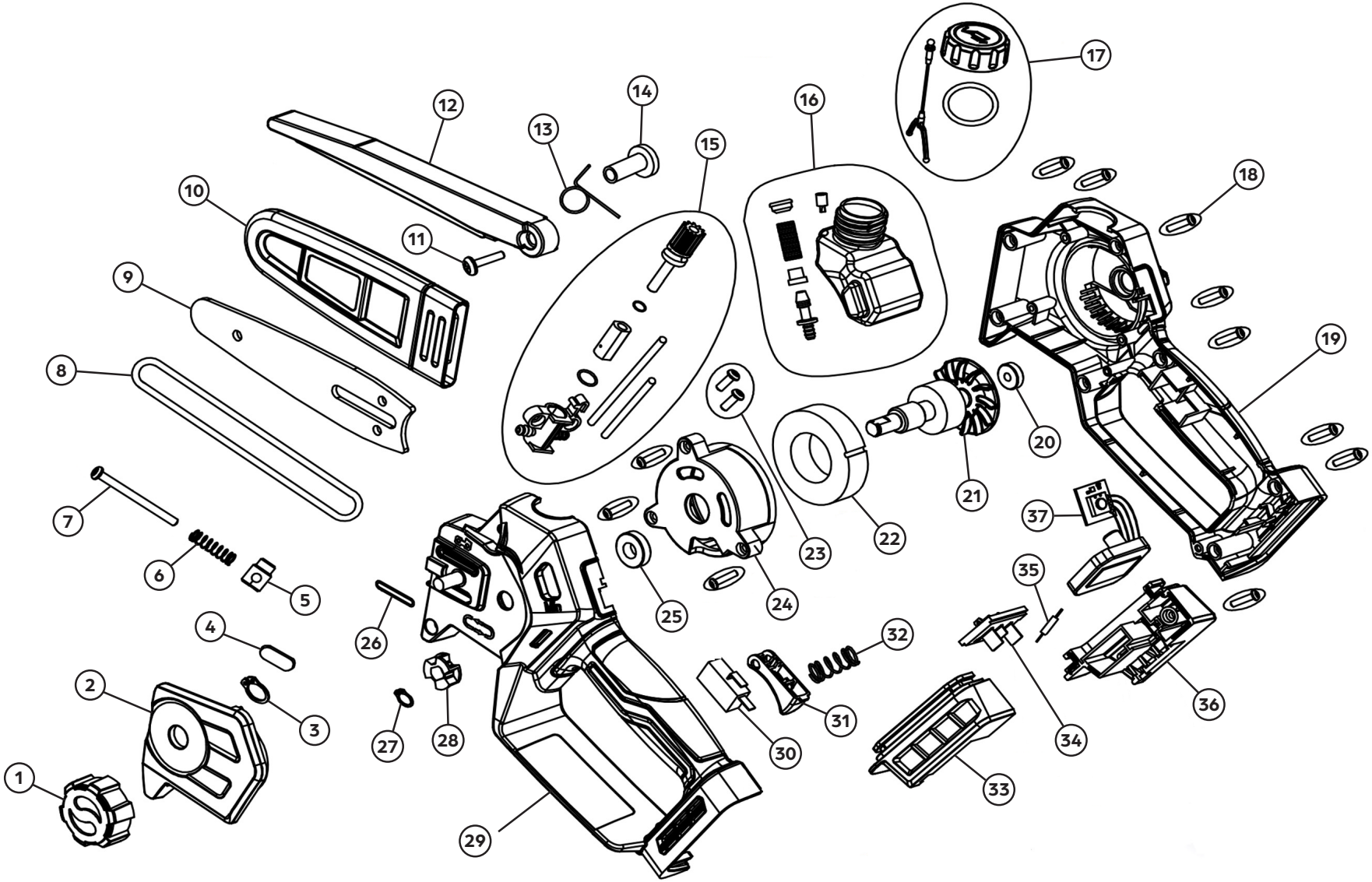
1
2
3
4
5
6
7
8
9
10
11
12
13
14
15
16
17
18
19
20
21
22
23
24
25
26
27
28
29
30
31
32
33
34
35
36
37

Ricambi per FOR300 / *Spare parts for FOR300*

1	**2473106**	Pomello / *Knob*
2	**2693106**	Carter copricatena / *Chain carter*
3	**2693200**	Anello elastico / *Elastic ring*
4	**2693300**	Copertura in gomma / *Rubber cover*
5	**2693400**	Nottolino tendicatena / *Chain tensioner cam*
6	**2473500**	Molla tendicatena / *Chain tensioner spring*
7	**2473600**	Vite tendicatena / *Chain tensioner screw*
8	**SNW-032E**	Catena .300" 1,1 mm 32 maglie / *Chain .300" 1.1 mm 32 links*
9	**2711800**	Barra 6" / *6" bar*
10	**2693706**	Copribarra / *Bar cover*
11	**2474000**	Vite / *Screw*
12	**2693800**	Deflettore di protezione / *Protective baffle*
13	**2474200**	Molla di torsione / *Torsion spring*
14	**2474300**	Boccola / *Bushing*
15	**2693900**	Pompa dell'olio / *Oil pump*
16	**2694000**	Serbatoio dell'olio / *Oil tank*
17	**2694100**	Tappo serbatoio dell'olio / *Oil tank cap*
18	**2475000**	Vite / *Screw*
19	**2694200**	Cover lato destro / *Right side cover*
20	**2694300**	Cuscinetto / *Bearing*
21	**2694400**	Rotore / *Rotor*
22	**2694500**	Statore / *Stator*
23	**2694600**	Vite / *Screw*
24	**2694700**	Supporto motore / *Motor mount*
25	**2694800**	Cuscinetto / *Bearing*
26	**2694900**	Anello di gomma / *Rubber ring*
27	**2475700**	Anello elastico / *Elastic ring*
28	**2475800**	Pignone / *Sprocket*
29	**2695000**	Cover lato sinistro / *Left side cover*
30	**2695100**	Microinterruttore / *Microswitch*
31	**2476208**	Grilletto interruttore / *Trigger switch*
32	**2476300**	Molla / *Spring*
33	**2695200**	Staffa supporto batteria sinistra / *Left battery support bracket*
34	**2695300**	Inserto A / *Insert A*
35	**2695400**	Resistenza / *Resistance*
36	**2695500**	Staffa supporto batteria destra / *Right battery support bracket*
37	**2695600**	Regolatore / *Regulator*
–	**C20-20B**	Batteria 20V – 2,0Ah / *Battery 20V – 2.0Ah*
–	**C20-40B**	Batteria 20V – 4,0Ah / *Battery 20V – 4.0Ah*
–	**C20-22CF**	Carica batteria / *Battery charger*

FOR6000

Potatore a batteria / *Battery pruner*

Cod. FOR6000

Il potatore a batteria FOR6000 è un attrezzo dedicato al mondo professionale per la cura del verde. Monta una catena 1/4 di spessore 1,1 mm per tagli veloci e precisi, garantisce una grande capacità di taglio e autonomia. Inoltre presenta un sistema di lubrificazione automatica e regolabile. Grazie all'apposito display si può visualizzare la carica della batteria, il numero delle ore di lavoro e la lubrificazione % della catena.
The FOR6000 cordless pruner is a tool dedicated to the professional industry of outdoor and green care. Fits a 1/4" pitch 1.1 saw chain for fast and precise cuts, it guarantees a great cutting performance and lifetime. It also features an automatic and adjustable lubrication system. Thanks to the special display it is possible to monitor the battery charge, the amount of working hours and the correct lubrication of the chain.

1/4"–1,1 | 8"(20cm) | 160 mm | 2 kg | 950 W | 21,6 V | 4,0 Ah | BRUSHLESS

1/4" | 1,1 mm | 48 | 8" (20 cm)

Cod. KVS2000R70

- **Potenza**/*Power*: 86.4 Wh
- **Voltaggio**/Voltage: 21.6 V
- **Amperaggio**/Amperage: 4.0 Ah
- **Peso**/Weight: 500 g

Dotazione / *Equipment*

Valigetta contenente un potatore elettronico FOR6000, due batterie, un caricabatterie e attrezzi vari.
Case containing a FOR6000 electronic pruner, two batteries, a battery charger and various tools.

Utilizzo / *Use*

Agricultura
Agricultural

Potatura parchi
Landscaping

Giardinaggio
Gardening

Catena 1/4" x 1.1 (48 maglie), protezione e barra da 8"
1/4" – 1.1 chain (48 links) with 8" bar with protection

Batteria al litio
ricaricabile 21.6V 4.0Ah
Rechargeable
lithium battery 21.6V– 4.0Ah

Caratteristiche tecniche / *Technical features*

- **A** Display per carica batteria, ore lavoro, lubrificazione (in %)
  Display for battery level, working hours and chain lubrication
- **B** Tappo olio catena e scatola ingranaggi
  Cap for chain and gearbox lubrication
- **C** Doppio interruttore di sicurezza
  Double safety switch
- **D** Impugnatura ergonomica con protezione per la mano
  Ergonomic handle with hand protection
- **E** Serbatoio olio visibile. Lubrificazione automatica e regolabile
  Oil tank with visible level. Automatic and adjustable lubrication

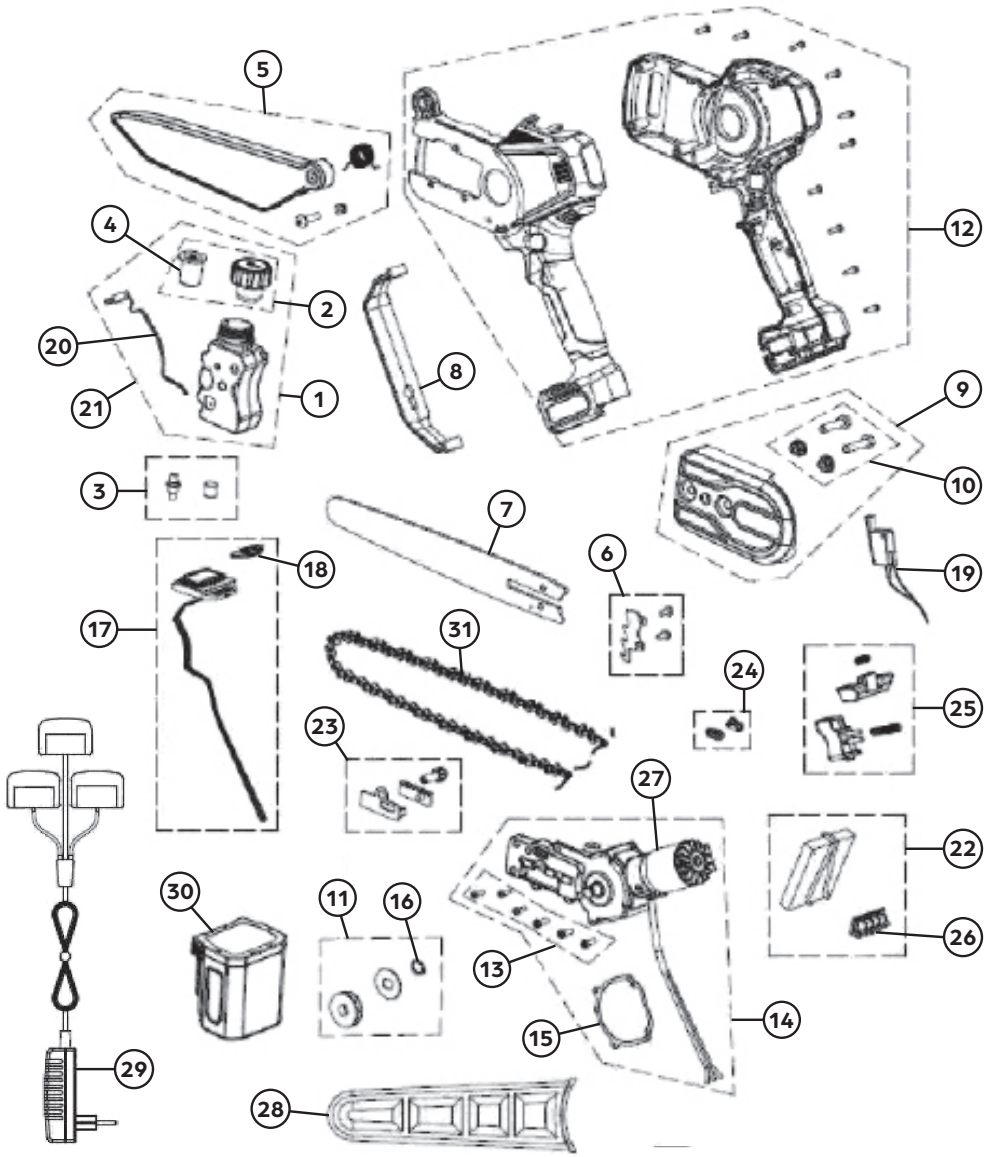

Ricambi per FOR6000 / *Spare parts for FOR6000*

1	**KVS6000R9K**	Serbatoio + pompa / *Tank + pump*
2	**KVS8000R8K**	Tappo serbatoio olio con filtro / *Oil tank cap with filter*
3	**KVS6000R11K**	Tappo lubrificazione riduttore / *Reducer lubrication cap*
4	**KVS8000R7**	Filtro olio / *Oil filter*
5	**KVS6000R20K**	Kit protezione barra / *Bar protection kit*
6	**KVS6000R3K**	Kit piastra dentata / *Toothed plate kit*
7	**KVS6000R16**	Barra 8" / *8 "bar*
8	**KVS6000R6**	Paramano / *Handguard*
9	**KVS6000R30K**	Cover barra + viti / *Bar cover + screws*
10	**KVS6000R31K**	Viti e bulloni cover barra / *Bar cover screws and bolts*
11	**KVS8000R4K**	Pignone, rondella e seeger / *Pinion, washer and seeger*
12	**KVS6000R10K**	Cover e viti di fissaggio / *Cover and fixing screws*
13	**KVS6000R13K**	Kit viti fissaggio / *Fixing screws kit*
14	**KVS6000R80K**	Kit motore completo / *Complete engine kit*
15	**KVS6000R14**	Guarnizione trasmissione / *Transmission gasket*
16	**KVS8000R15**	Seeger pignone / *Seeger pinion*
17	**KVS6000R60K**	Display completo / *Full display*
18	**KVS6000R16K**	Tasti display / *Display keys*
19	**KVS6000R22**	Interruttore completo / *Complete switch*
20	**KVS6000R19**	Cablaggio pompa / *Pump wiring*
21	**KVS6000R50K**	Kit Serbatoio completo / *Complete tank kit*
22	**KVS6000R24K**	Kit scheda elettronica / *Electronic card kit*
23	**KVS6000R25K**	Kit tendicatena / *Chain tensioner kit*
24	**KVS6000R12K**	Guarnizione lubrificazione / *Lubrication gasket*
25	**KVS6000R40K**	Kit pulsanti / *Button kit*
26	**KVS6000R21**	Basetta ricarica / *Charging base*
27	**KVS6000R27K**	Motore / *Engine*
28	**KVS8000R5**	Fodero protezione catena / *Chain protection sheath*
29	**KV380R72**	Carica batterie a tre vie / *Three-way battery charger*
30	**KVS2000R70**	Batteria 21,6V – 4,0Ah / *Battery 21.6V – 4.0Ah*
31	**SNK-048E**	Catena 1/4" 1,1 mm 48 maglie / *Chain 1/4 "1.1 mm 48 links*

FORESTAL
FOR6000
TYPE: CHAINSAW
CODE: FOR6000
YEAR: 2021
RATED VOLTAGE: 21.6 Vdc
RATED POWER: 950 W
CUTTING DIAMETER: 200 mm

FOR8000

Potatore a batteria / *Battery pruner*

Cod. FOR8000

Il potatore a batteria FOR8000 è un attrezzo dedicato al mondo professionale per la cura del verde. Monta una catena 1/4 1,1 mm per tagli veloci e precisi garantendo una grande capacità di taglio. Grazie all'impugnatura supplementare è possibile lavorare a due mani in totale sicurezza senza affaticamento. Lubrificazione automatica e regolabile. Dal display si possono controllare la carica, le ore di lavoro e la % di lubrificazione.
The FOR8000 cordless pruner is a tool dedicated to the professional world for the care of greenery. It mounts a 1/4 1.1 mm chain for fast and precise cuts ensuring a large cutting capacity. Thanks to the additional handle it is possible to work with two hands in total safety without fatigue. Automatic and adjustable lubrication. From the display it is possible to check the charge, the working hours and the% of lubrication.

1/4"–1,1 | 8"(20cm) | 160 mm | 2,1 kg | 950 W | 21,6 V | 4,0 Ah | BRUSHLESS

1/4" | 1,1 mm | 48 | 8" (20 cm)

Cod. KVS2000R70

- **Potenza**/*Power*: 86.4 Wh
- **Voltaggio**/Voltage: 21.6 V
- **Amperaggio**/Amperage: 4.0 Ah
- **Peso**/Weight: 500 g

Dotazione / *Equipment*

Valigetta contenente un potatore elettronico FOR8000, due batterie, un caricabatterie e attrezzi vari.
Case containing a FOR8000 electronic pruner, two batteries, a battery charger and various tools.

Catena 1/4" x 1.1 (48 maglie), protezione e barra da 8"
1/4" – 1.1 chain (48 links) with 8" bar with protection

Utilizzo / *Use*

Agricultura
Agricultural

Potatura parchi
Landscaping

Giardinaggio
Gardening

Caratteristiche tecniche / *Technical features*

- **A** Tappo olio catena e scatola ingranaggi
  Cap for chain and gearbox lubrication
- **B** Impugnatura supplementare per lavorare a due mani
  Second handle to work with both hands
- **C** Display per carica batteria, ore lavoro, lubrificazione (in %)
  Display for battery level, working hours and chain lubrication
- **D** Doppio interruttore di sicurezza
  Double safety switch
- **E** Impugnatura ergonomica con protezione per la mano
  Ergonomic handle with hand protection
- **F** Serbatoio olio visibile. Lubrificazione automatica e regolabile
  Oil tank with visible level. Automatic and adjustable lubrication

Batteria al litio
ricaricabile 21.6V 4.0Ah
Rechargeable
lithium battery 21.6V– 4.0Ah

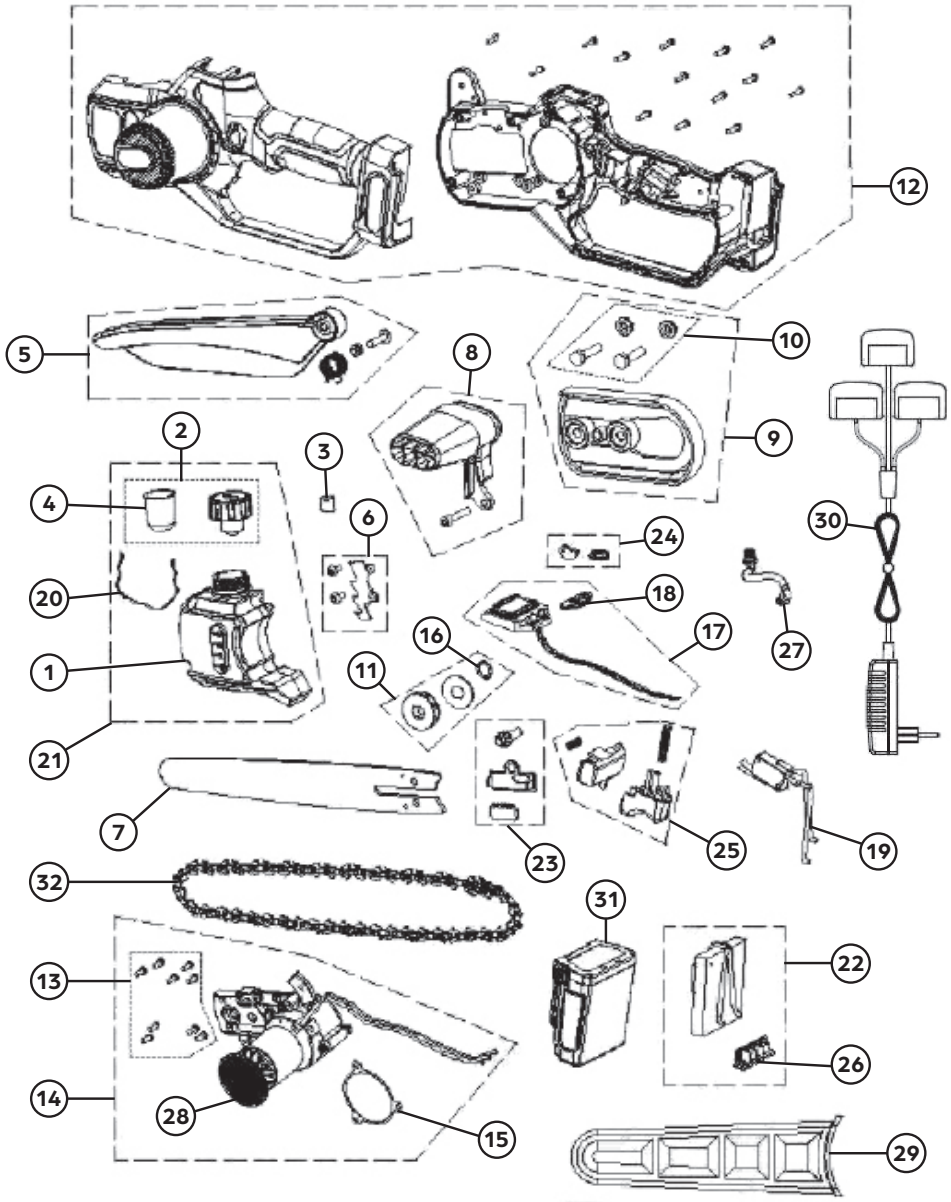

Ricambi per FOR8000 / *Spare parts for FOR8000*

1	**KVS8000R9K**	Serbatoio + pompa / *Tank + pump*
2	**KVS8000R8K**	Tappo serbatoio olio con filtro / *Oil tank cap with filter*
3	**KVS8000R11**	Tappo lubrificazione riduttore / *Reducer lubrication cap*
4	**KVS8000R7**	Filtro olio / *Oil filter*
5	**KVS8000R20K**	Kit protezione barra / *Bar protection kit*
6	**KVS8000R3K**	Kit piastra dentata / *Toothed plate kit*
7	**KVS8000R17**	Barra 8" / *8 "bar*
8	**KVS8000R6K**	Impugnatura superiore + viti / *Upper handle + screws*
9	**KVS8000R30K-SAB**	Cover barra + viti / *Bar cover + screws*
10	**KVS8000R31K**	Viti e bulloni cover barra / *Bar cover screws and bolts*
11	**KVS8000R4K**	Pignone, rondella e seeger / *Pinion, washer and seeger*
12	**KVS8000R10K-SAB**	Cover e viti di fissaggio / *Cover and fixing screws*
13	**KVS8000R29K**	Kit viti fissaggio / *Fixing screws kit*
14	**KVS8000R80K**	Kit motore completo / *Complete engine kit*
15	**KVS8000R14**	Guarnizione trasmissione / *Transmission gasket*
16	**KVS8000R15**	Seeger pignone / *Seeger pinion*
17	**KVS8000R60K**	Display completo / *Full display*
18	**KVS8000R16K**	Tasti display / *Display keys*
19	**KVS8000R22**	Interruttore completo / *Complete switch*
20	**KVS8000R19**	Cablaggio pompa / *Pump wiring*
21	**KVS8000R50K**	Kit Serbatoio completo / *Complete tank kit*
22	**KVS8000R24K**	Kit scheda elettronica / *Electronic card kit*
23	**KVS8000R25K**	Kit tendicatena / *Chain tensioner kit*
24	**KVS8000R12K**	Guarnizione lubrificazione / *Lubrication gasket*
25	**KVS8000R40K**	Kit pulsanti / *Button kit*
26	**KVS8000R21**	Basetta ricarica / *Charging base*
27	**KVS8000R51K**	Tubetto lubrificazione / *Lubrication tube*
28	**KVS8000R27K**	Motore / *Engine*
29	**KVS8000R5**	Fodero protezione catena / *Chain protection sheath*
30	**KV380R72**	Carica batterie a tre vie / *Three-way battery charger*
31	**KVS2000R70**	Batteria 21,6V – 4,0Ah / *Battery 21.6V – 4.0Ah*
32	**SNK-048E**	Catena 1/4" 1,1 mm 48 maglie / *Chain 1/4 "1.1 mm 48 links*

FORESTAL
FORESTAL
EXTREME LINE
0
1
2
3
FOR 500
SAW POWER
CONTROL

FOR310 | **Potatore telescopico a batteria** / *Battery telescopic pruner*

Cod. FOR310

Il potatore a batteria su asta telescopica FOR310 è un attrezzo essenziale per raggiungere i rami più alti ed effettuare potature precise. L'asta telescopica con profilo esagonale consente un'estensione da 2,9 a 3,85 metri. Grazie alla notevole capacità di taglio semplifica e rende le operazioni estremamente veloci con minimo sforzo. FOR310 ha un serbatoio per la lubrificazione automatica da 40 ml.
The FOR310 cordless pruner on telescopic pole is an essential tool for reaching taller branches and making precise pruning. The telescopic rod with hexagonal profile allows an extension from 2.9 to 3.85 meters. Thanks to its considerable cutting capacity, it simplifies and makes operations extremely fast with minimal effort. FOR310 has a 40 ml automatic lubrication reservoir.

.300"–1,1 | 6"(15cm) | 150 mm | 5,3 kg | 600 W | 20 V | 4,0 Ah | BRUSHLESS

.300" | 1,1 mm | 32 | 6" (15 cm)

Cod. C20-40B

- **Potenza**/*Power*: 80 Wh
- **Voltaggio**/Voltage: 20 V
- **Amperaggio**/Amperage: 4.0 Ah
- **Peso**/Weight: 620 g

Dotazione / *Equipment*

In dotazione un potatore telescopico a batteria FOR310, una batteria, un caricabatterie e una cinghia a spalla.
Included in the package a FOR310 cordless telescopic pruner, a battery, a charger and a shoulder strap.

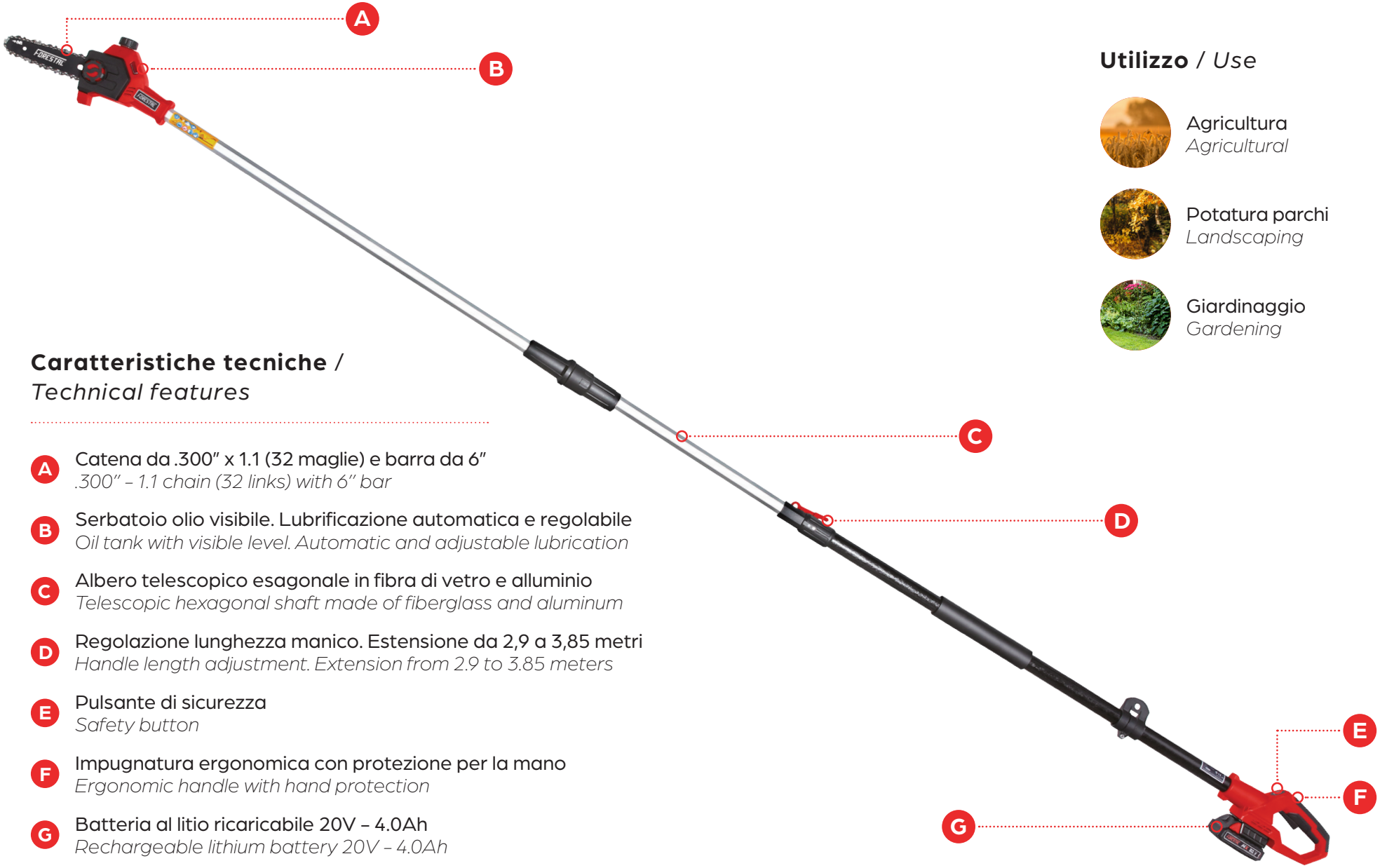

Utilizzo / *Use*

Agricultura
Agricultural

Potatura parchi
Landscaping

Giardinaggio
Gardening

Caratteristiche tecniche / *Technical features*

- **A** Catena da .300" x 1.1 (32 maglie) e barra da 6"
  .300" – 1.1 chain (32 links) with 6" bar
- **B** Serbatoio olio visibile. Lubrificazione automatica e regolabile
  Oil tank with visible level. Automatic and adjustable lubrication
- **C** Albero telescopico esagonale in fibra di vetro e alluminio
  Telescopic hexagonal shaft made of fiberglass and aluminum
- **D** Regolazione lunghezza manico. Estensione da 2,9 a 3,85 metri
  Handle length adjustment. Extension from 2.9 to 3.85 meters
- **E** Pulsante di sicurezza
  Safety button
- **F** Impugnatura ergonomica con protezione per la mano
  Ergonomic handle with hand protection
- **G** Batteria al litio ricaricabile 20V – 4.0Ah
  Rechargeable lithium battery 20V – 4.0Ah

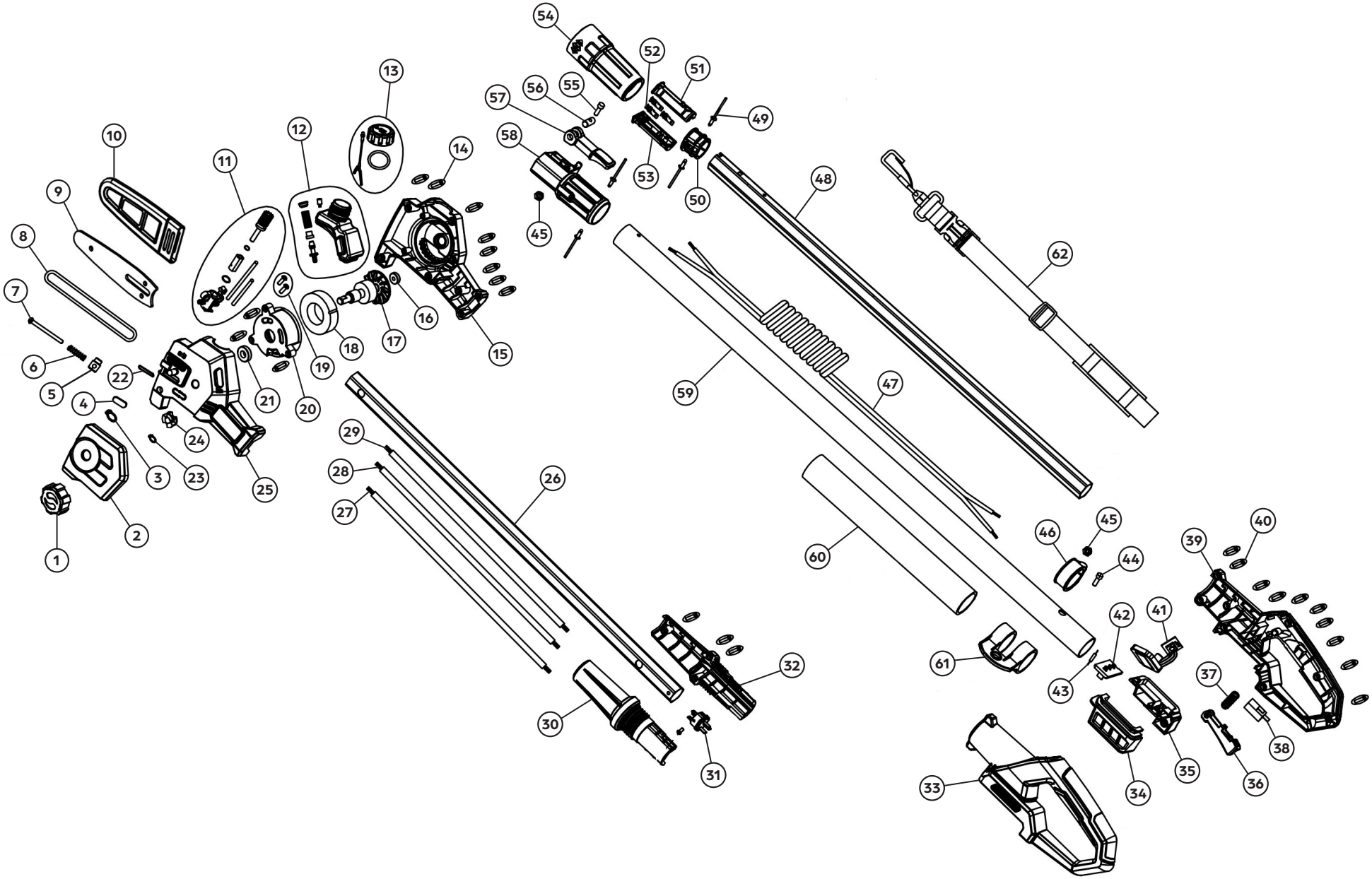
1
2
3
4
5
6
7
8
9
10
11
12
13
14
15
16
17
18
19
20
21
22
23
24
25
26
27
28
29
30
31
32
33
34
35
36
37
38
39
40
41
42
43
44
45
46
47
48
49
50
51
52
53
54
55
56
57
58
59
60
61
62

Ricambi per FOR310 / *Spare parts for FOR310*

1	**2473106**	Pomello / *Knob*
2	**2711106**	Carter copricatena / *Chain carter*
3	**2473300**	Anello elastico / *Elastic ring*
4	**2711300**	Copertura in gomma / *Rubber cover*
5	**2693400**	Nottolino tendicatena / *Chain tensioner cam*
6	**2473500**	Molla tendicatena / *Chain tensioner spring*
7	**2711600**	Vite tendicatena / *Chain tensioner screw*
8	**SNW-032E**	Catena .300" 1,1 mm 32 maglie / *Chain .300" 1.1 mm 32 links*
9	**2711800**	Barra 6" / *6" bar*
10	**2693706**	Copribarra / *Bar cover*
11	**2712000**	Pompa dell'olio / *Oil pump*
12	**2712100**	Serbatoio dell'olio / *Oil tank*
13	**2694106**	Tappo serbatoio dell'olio / *Oil tank cap*
14	**2475000**	Vite / *Screw*
15	**2712408**	Cover lato destro / *Right side cover*
16	**2694300**	Cuscinetto / *Bearing*
17	**2712600**	Rotore / *Rotor*
18	**2712700**	Statore / *Stator*
19	**2712800**	Vite / *Screw*
20	**2694700**	Supporto motore / *Motor mount*
21	**2694800**	Cuscinetto / *Bearing*
22	**2694900**	Anello di gomma / *Rubber ring*
23	**2475700**	Anello elastico / *Elastic ring*
24	**2713300**	Pignone / *Sprocket*
25	**2713408**	Cover lato sinistro / *Left side cover*
26	**2713500**	Tubo di estensione / *Extension tube*
27	**2713600**	Cablaggio interno 1 (giallo) / *Internal wiring 1 (yellow)*
28	**2713700**	Cablaggio interno 2 (verde) / *Internal wiring 2 (green)*
29	**2713800**	Cablaggio interno 3 (blu) / *Internal wiring 3 (blue)*
30	**2713906**	Giunto del tubo sinistro / *Left pipe joint*
31	**2714000**	Inserto A / *Insert A*
32	**2714106**	Giunto del tubo destro / *Right pipe joint*
33	**2714208**	Cover impugnatura sinistra / *Left handle cover*
34	**2695206**	Staffa supporto batteria sinistra / *Left battery support bracket*
35	**2695606**	Staffa supporto batteria destra / *Right battery support bracket*
36	**2714506**	Grilletto interruttore / *Trigger switch*
37	**2714600**	Molla / *Spring*
38	**2488600**	Microinterruttore / *Microswitch*
39	**2714808**	Cover impugnatura destra / *Right handle cover*
40	**2475000**	Vite / *Screw*
41	**2715000**	Regolatore / *Regulator*
42	**2695300**	Inserto A / *Insert A*
43	**2695400**	Resistenza / *Resistance*
44	**2715300**	Vite ad esagono cavo / *Hexagon socket screw*
45	**2715400**	Controdado / *Jam nut*
46	**2715506**	Anello attacco bretella / *Suspender attachment ring*
47	**2715600**	Cavo spiralato / *Spiral cable*
48	**2715700**	Tubo interno / *Inner tube*
49	**2715800**	Rivetto / *Rivet*
50	**2715900**	Collare di arresto / *Stop collar*
51	**2716000**	Inserto destro / *Right insert*
52	**2716100**	Faston / *Faston*
53	**2716200**	Inserto sinistro / *Left insert*
54	**2716300**	Ghiera chiusura / *Locking ring*
55	**2716400**	Vite ad esagono cavo / *Hexagon socket screw*
56	**2716500**	Perno di regolazione / *Adjusting pin*
57	**2716600**	Grilletto di regolazione / *Adjusting trigger*
58	**2716700**	Giunto del tubo di espansione / *Expansion tube joint*
59	**2716800**	Tubo esterno / *Outer tube*
60	**2716900**	Impugnatura / *Handle*
61	**2717006**	Attacco bretella / *Suspender attachment*
62	**2717100**	Bretella / *Suspender*
–	**C20-20B**	Batteria 20V – 2,0Ah / *Battery 20V – 2.0Ah*
–	**C20-40B**	Batteria 20V – 4,0Ah / *Battery 20V – 4.0Ah*
–	**C20-22CF**	Carica batteria / *Battery charger*

FORBICI A BATTERIA
BATTERY SHEARS

EX250 | **Forbici a batteria** / *Battery schears*

Cod. EX250

Le forbici elettroniche EX250 sono leggere e pratiche, adatte alla potatura in generale. Grazie alla batteria al litio ricaricabile e al motore brushless con sistema di movimento a ingranaggi, assicurano la massima potenza con tempi di ricarica rapidi per permettere un lavoro continuativo e preciso. Sono dotate di display con contatagli totale e parziale e controllo del livello di carica della batteria e taglio progressivo.
The EX250 electronic pruning shears are light and practical, suitable for pruning in overall conditions. Thanks to the rechargeable lithium battery and the brushless motor and mini gear, they ensure maximum power with fast charging times to allow continuous and precise work. They are equipped with a display with total and partial cut counter and control of the battery charge level and cycles of cuts.

25 mm | 680 g | 150 W | BRUSHLESS | 14,4 V | 2,5 Ah

Apertura totale | Apertura parziale | Apertura progressiva

Cod. KV300R70

- **Potenza**/*Power*: 36 Wh
- **Voltaggio**/Voltage: 14,4 V
- **Amperaggio**/Amperage: 2,5 Ah
- **Peso**/Weight: 250 g

Dotazione / *Equipment*

Pratica valigetta che contiene una forbice elettronica EX250, due batterie e un caricabatterie.
Practical case that contains an EX250 electronic pruning shears, two batteries and a charger.

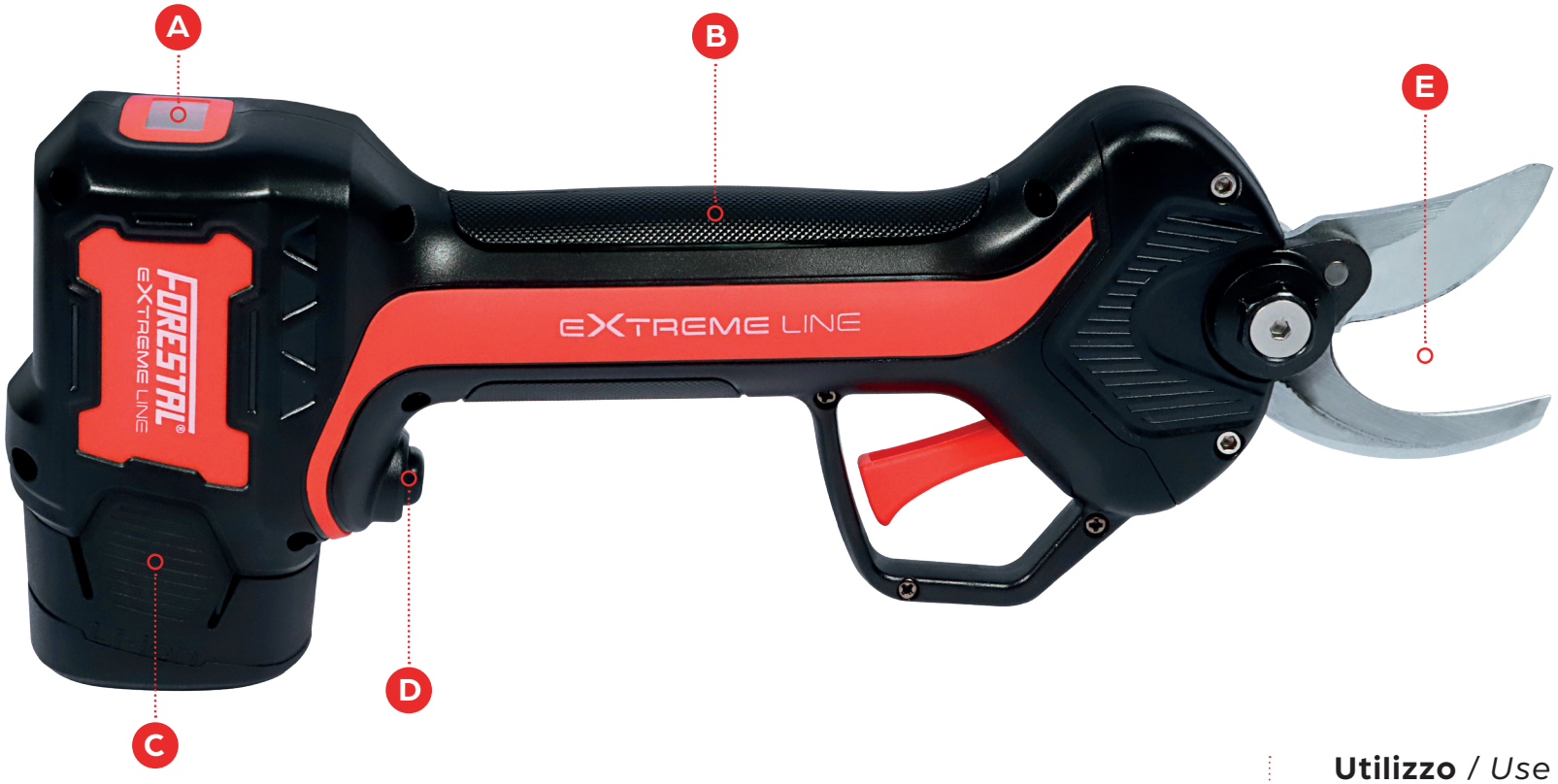

Caratteristiche tecniche / *Technical features*

- **A** Display di visualizzazione carica batteria e conta tagli
  Battery charge and cut count display
- **B** Impugnatura ergonomica in tecnopolimeri
  Battery charge and cut count display
- **C** Batteria al litio ricaricabile 14.4V – 2.5Ah
  Rechargeable lithium battery 14.4V – 2.5Ah
- **D** Funzione spegnimento rapido Stand-By
  Quick switch off and Stand-By function
- **E** Funzione taglio progressivo
  Progressive cut

Utilizzo / *Use*

Agricultura
Agricultural

Potatura parchi
Landscaping

Giardinaggio
Gardening

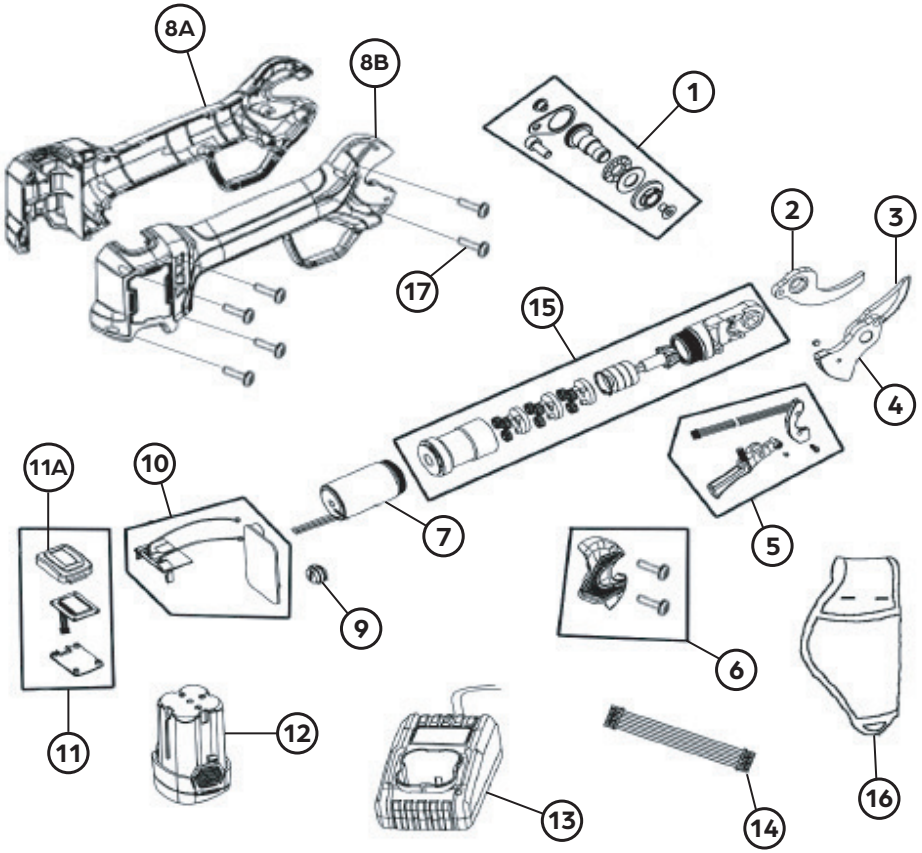

Ricambi per EX250 / *Spare parts for EX250*

1	**PV295R05K**	Sistema di fissaggio lama / *Blade fastening system*
2	**PV295R07**	Lama fissa / *Fixed blade*
3	**PV295R08**	Lama mobile / *Movable blade*
4	**PV295R06**	Leva di comando / *Control lever*
5	**PV295R14K-SAB**	Assieme grilletto / *Trigger assembly*
6	**PV295R12-SAB**	Cover lama + viti M3 x 18 / *Blade cover + M3 x 18 screws*
7	**PV295R17K**	Motore elettrico + ingranaggio / *Electric motor + gear*
8A	**PV295R20-SAB**	Cover A Sabart / *Cover A Sabart*
8B	**PV295R21-SAB**	Cover B Sabart / *Cover B Sabart*
9	**PV295R22K**	Interruttore + cover / *Switch + cover*
10	**PV295R19K**	Scheda di controllo / *Control board*
11	**PV295R28K**	Kit display + scheda / *Display + board kit*
11A	**PV295R30-SAB**	Display cover sabart / *Display cover sabart*
12	**KV300R70**	Batteria 14,4V - 2,5 Ah / *Battery 14,4V - 2,5 Ah*
13	**KV300R71**	Caricabatterie 14,4V / *Battery charger 14,4V*
14	**PV295R09**	Piattina 7 poli / *7-pole flat*
15	**PV295R11K**	Assieme completo meccanica / *Complete mechanical assemb*
16	**PV400R29**	Fondina / *Holster*
17	**KV360R47**	Vite autofilettante M2, 6x8 / *Self-tapping screw M2, 6x8*

FORESTIR
EXTREME LINE

EX350 | **Forbici a batteria** / *Battery shears*

Cod. EX350

EX350 sono le forbici cordless con batteria al litio e taglio progressivo dalle alte prestazioni. Adatte per la potatura in generale, sono dotate di motore brushless e sistema di movimento a ingranaggi. L'innovativo display permette di tenere il conto dei tagli effettuati e indica il livello della carica della batteria, che insieme alla funzione di spegnimento rapido permette una gestione consapevole e di conservare la carica.
EX350 are the high performance cordless shears with lithium battery and ramped force cut. Suitable for pruning in general, they are equipped with a brushless motor and mini gear. The innovative display allows you to keep track of the amount of cuts and shows the battery charge level, which together with the quick shutdown function allows for conscious management and to preserve the charge.

35 mm | 810 g | 150 W | BRUSHLESS | 14,4 V | 2,5 Ah

Apertura totale | Apertura parziale | Apertura progressiva

Cod. KV300R70

- **Potenza**/*Power*: 36 Wh
- **Voltaggio**/Voltage: 14,4 V
- **Amperaggio**/Amperage: 2,5 Ah
- **Peso**/Weight: 250 g

Dotazione / *Equipment*

Pratica valigetta che contiene una forbice elettronica EX350, tre batterie e un caricabatterie.
Practical case that contains an EX250 electronic pruning shears, two batteries and a charger.

+

+

Caratteristiche tecniche / *Technical features*

- **A** Display di visualizzazione carica batteria e conta tagli
  Battery charge and cut count display
- **B** Impugnatura ergonomica in tecnopolimeri
  Battery charge and cut count display
- **C** Batteria al litio ricaricabile 14.4V – 2.5Ah
  Rechargeable lithium battery 14.4V – 2.5Ah
- **D** Funzione spegnimento rapido Stand-By
  Quick switch off and Stand-By function
- **E** Funzione taglio progressivo
  Progressive cut

Utilizzo / *Use*

Agricultura
Agricultural

Potatura parchi
Landscaping

Giardinaggio
Gardening

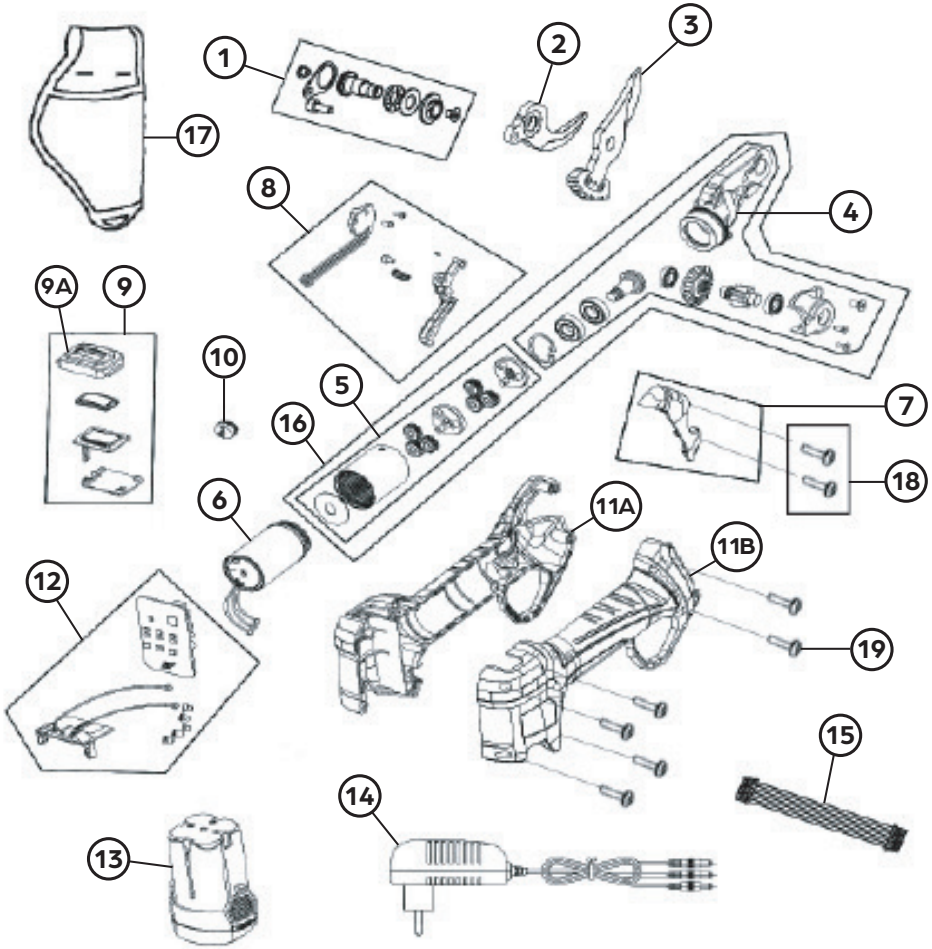

Ricambi per EX350 / *Spare parts for EX350*

1	**KV360R05K**	Sistema di fissaggio lama / *Blade fastening system*
2	**KV360R07**	Lama fissa / *Fixed blade*
3	**KV360R08**	Lama mobile / *Movable blade*
4	**KV360R29K**	Assemblato base lama / *Assembled base blade*
5	**KV360R30K**	Assieme trasmissione / *Transmission assembly*
6	**KV360R20**	Motore / *Engine*
7	**KV360R14-SAB**	Cover lama Sabart / *Sabart blade cover*
8	**KV360R17-SAB**	Kit grilletto Sabart / *Sabart trigger kit*
9	**KV360R40K**	Kit display / *Kit display*
9A	**KV360R41-SAB**	Cover display Sabart / *Cover display sabart*
10	**KV360R12**	Interruttore / *Switch*
11A	**KV360R06-SAB**	Cover A Sabart / *Cover A Sabart*
11B	**KV360R22-SAB**	Cover B Sabart / *Cover B Sabart*
12	**KV360R24K**	Scheda + supporto batteria / *Card + battery holder*
13	**KV300R70**	Batteria 14,4V - 2,5 Ah / *Battery 14,4V - 2,5 Ah*
14	**KV300R72**	Caricabatterie 14,4V / *Battery charger 14,4V*
15	**KV360R27**	Piattina 7 poli / *7-pole flat*
16	**KV360R31K**	Riduttore compl. di base lama / *Reducer compl. with blade bas*
17	**KV500R32**	Fondina / *Holster*
18	**KV310R15**	Vite cover lama / *Screw cover blade*
19	**KV360R47**	Vite autofilettante M2, 6x8 / *Self-tapping screw M2, 6x8*

XL/27-B

IDROPULITRICE A BATTERIA
BATTERY PRESSURE WASHER

FORESTAL

FOR720 | **Idropulitrice a batteria** / *Battery pressure washer*

Cod. FOR720

La pistola idropulitrice a batteria FOR720 è in grado di pescare acqua da taniche/secchi, inoltre può essere collegata facilmente alla rete idrica. L'idropulitrice è dotata di sistema di controllo dell'intensità del getto a due velocità. Il kit comprende: lancia schiumogena, prolunga, getto 5 in 1 multispray, tubo autoadescante da 6 metri.
The FOR720 battery-operated pressure washer gun is capable of drawing water from jerry cans/canisters, also can be easily connected to the water supply. The pressure washer is equipped with two-speed jet intensity control system. The kit includes: foaming lance, extension hose, 5-in-1 multispray jet, 6-meter self-priming hose.

Cod. C20-40B

- **Potenza**/*Power*: 80 Wh
- **Voltaggio**/Voltage: 20 V
- **Amperaggio**/Amperage: 4.0 Ah
- **Peso**/Weight: 620 g

Dotazione / *Equipment*

Idropulitrice FOR720, tubo di 6 m con filtro, prolunga, serbatoio schiumogeno, lancia 5 ugelli, una batteria e un caricabatterie.
FOR720 pressure washer, 6 m hose with filter, extension hose, foam tank, 5-nozzle lance, one battery and one battery charger.

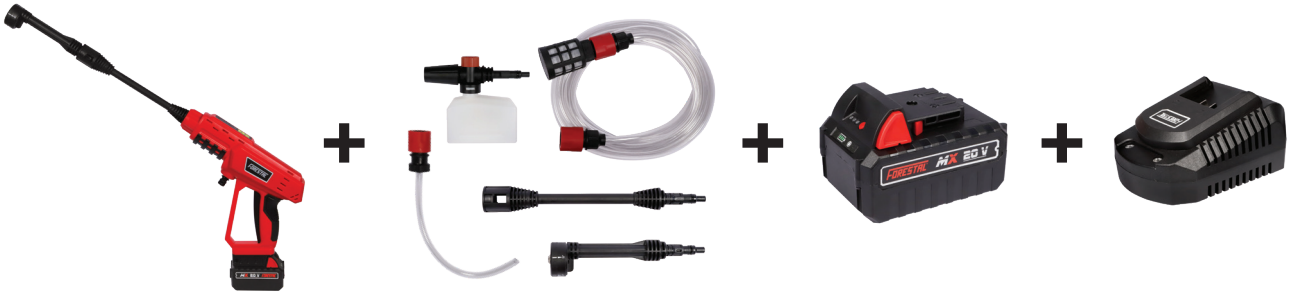

Utilizzo / *Use*

Agricultura
Agricultural

Giardinaggio
Gardening

Caratteristiche tecniche / *Technical features*

- **A** Lancia spray regolabile in 5 posizioni: 0", 15", 30", 45", watering
  Spray lance adjustable in 5 positions: 0", 15", 30", 45", watering
- **B** Lancia schiumogena con dosatore regolabile
  Foam lance with adjustable dispenser
- **C** Attacco rapido per tubo da giardino, in alternativa con filtro in dotazione. Portata d'acqua max: 3,3 l/min
  Quick connection for garden hose, alternatively with filter included. Max water flow rate: 3.3 l/min
- **D** Regolazione doppia portata: bassa e alta pressione
  Dual flow adjustment: low and high pressure
- **E** Impugnatura ergonomica con protezione per la mano
  Ergonomic handle with hand hand protection
- **F** Batteria al litio ricaricabile 20V – 4.0Ah
  Rechargeable lithium battery 20V – 4.0Ah

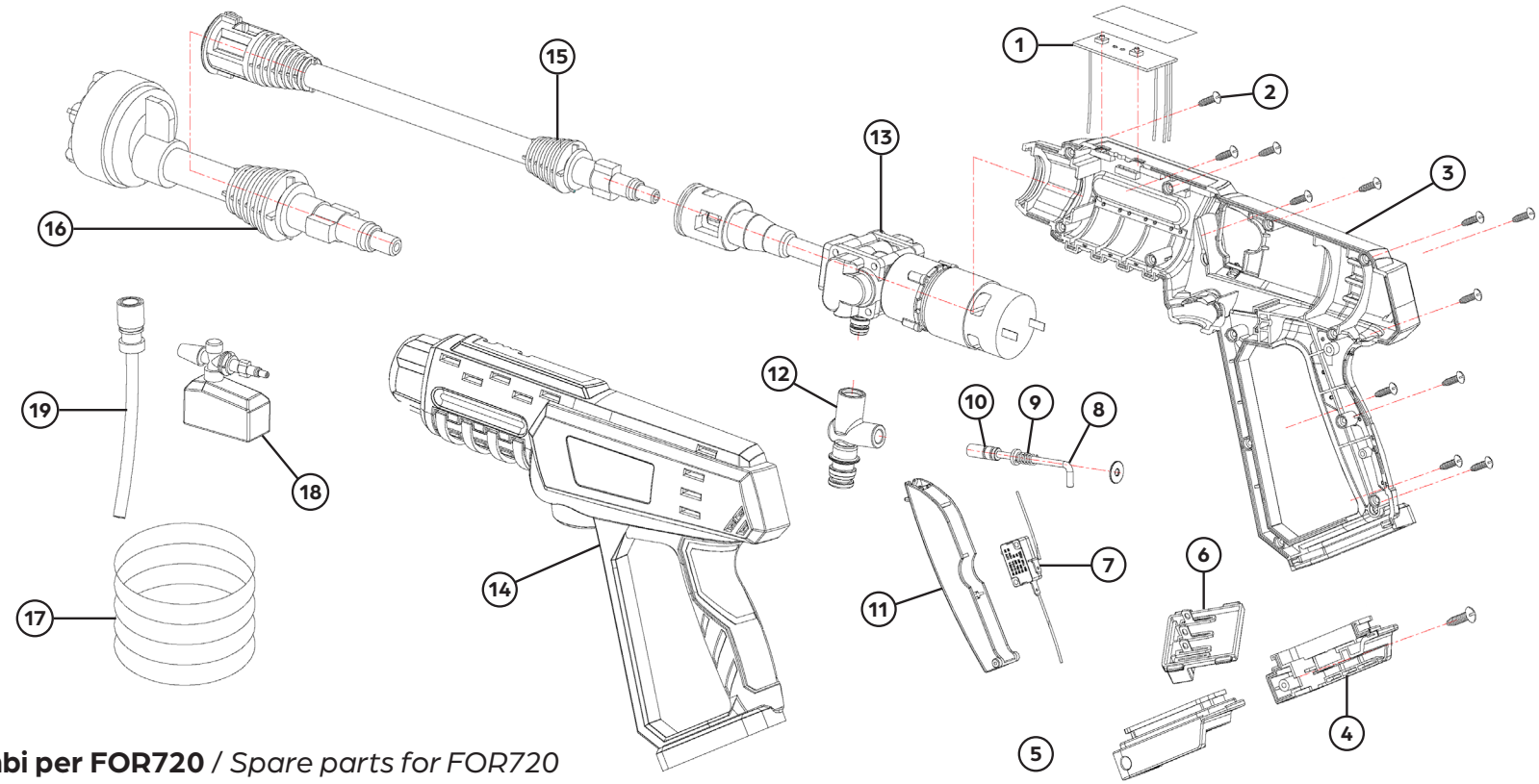

Ricambi per FOR720 / *Spare parts for FOR720*

1	**2781000**	Controllore / *Controller*
2	**2781200**	Vite / *Screw*
3	**2781300**	Cover lato destro / *Right side cover*
4	**2781500**	Adattatore batteria destro / *Right battery adapter*
5	**2781600**	Adattatore batteria sinistro / *Left battery adapter*
6	**2781700**	Inserto A / *Insert A*
7	**2781800**	Interruttore / *Switch*
8	**2782000**	Gruppo valvola / *Valve assembly*
9	**2782100**	Molla del pulsante di rotazione / *Turning button spring*
10	**2782200**	O-ring / *O-ring*
11	**2782400**	Grilletto interruttore / *Trigger switch*
12	**2782500**	Sede della valvola d'ingresso / *Inlet valve seat*
13	**2782600**	Gruppo motore pompa / *Pump motor assembly*
14	**2782700**	Cover lato sinistro / *Left side cover*
15	**2782800**	Tubo prolunga ugello / *Nozzle extension tube*
16	**2782900**	Ugello 5 in 1 / *5-in-1 nozzle*
17	**2783000**	Componenti del tubo / *Pipe components*
18	**2783100**	Contenitore sapone / *Soap container*
19	**2783200**	Assieme tubo con innesti / *Pipe assembly with couplings*
–	**C20-20B**	Batteria 20V - 2,0Ah / *Battery 20V - 2.0Ah*
–	**C20-40B**	Batteria 20V - 4,0Ah / *Battery 20V - 4.0Ah*
–	**C20-22CF**	Carica batteria / *Battery charger*

FORBICI
SHEARS

Forbice da potatura Ad incudine / *Anvil pruning shears*

- **Lunghezza:**/Lenght: 210 mm
- **Ø di taglio**/Cutting Ø: 20 mm
- **Peso**/Weight: 230 g

Cod. R342651

Forbice da potatura Bypass / *Bypass pruning shears*

- **Lunghezza:**/Lenght: 210 mm
- **Ø di taglio**/Cutting Ø: 20 mm
- **Peso**/Weight: 220 g

Cod. R342650

Forbice da potatura Bypass / *Bypass pruning shears*

- **Lunghezza:**/Lenght: 210 mm
- **Ø di taglio**/Cutting Ø: 20 mm
- **Peso**/Weight: 220 g

Cod. R342652

Forbici per la potatura professionale con lama in acciaio ricoperta in Teflon resistente alla linfa e alla ruggine. Lo speciale angolo di affilatura facilita ulteriormente il taglio. Leggere e robuste sono ideali per lavori prolungati.

Professional pruning shears. Steel blade coated with Teflon thus resistant to sap and rust. The special sharpening at the corner further facilitates the cut. Lightweight and sturdy they are ideal for extended work time.

Ricambi per forbici potatura / *Spare parts for pruning shears*

R342684 Molla / *Spring*

Forbice da raccolta lama corta / *Short blade harvesting shears*

- **Lunghezza:**/Lenght: 170 mm
- **Peso**/Weight: 120 g
- Lama curva per raccolta agrumi/ *Curved blade for citrus harvesting*

Cod. R342659

Forbice da raccolta lama lunga / *Long blade harvesting shears*

- **Lunghezza:**/Lenght: 190 mm
- **Peso**/Weight: 140 g
- Lama dritta per raccolta uva e recidere fiori/ *Straight blade for harvesting grapes and cutting flowers*

Cod. R342661

Forbici con lama in acciaio temprato SK5 per tagli puliti e resistenti. Il manico in acciaio leggero è rivestito in PVC antiscivolo/ *Scissors with SK5 hardened steel blade for clean and resistant cuts. The light steel handle is coated with non-slip PVC.*

Ricambi per forbici raccolta frutta / *Spare parts for harvesting shears*

R342685 Molla / *Spring*

FORESTAL | EXTREME LINE

TRONCARAMI
LOPPERS

Troncarami Bypass / *Bypass lopper*

Troncarami con lama tipo bypass in acciaio temprato SK-5 e controlama curva per facilitare il taglio, anche su rami spessi. Manici in alluminio per aumentare la resistenza, impugnature ergonomiche ed antiscivolo. I due ammortizzatori di gomma riducono l'effetto di rimbalzo diminuendo la fatica.

Lopper with bypass type blade in SK-5 hardened steel and curved counter-blade to facilitate cutting, even on thick branches. Aluminum handles to increase resistance, ergonomic and non-slip handles. The two rubber shock absorbers reduce the rebound effect and effort to exert.

Cod. R342667

- **Lunghezza:**/Lenght: 750 mm
- **Ø di taglio**/Cutting Ø: 45 mm
- **Peso**/Weight: 1,10 Kg

Cod. R342668

- **Lunghezza:**/Lenght: 900 mm
- **Ø di taglio**/Cutting Ø: 45 mm
- **Peso**/Weight: 1,22 Kg

Ricambi per troncarami Bypass /
Spare parts for bypass lopper

R342686	Lama / *Blade*
R342687	Controlama / *Counter blade*
R342688	Ammortizzatori / *Shock absorbers*

Troncarami ad incudine / *Anvil lopper*

Troncarami con lama in acciaio temprato al cromo vanadio resistenti all'usura. La lama affilata su entrambi i lati, penetra nel legno fino all'incudine, condividendo il carico e trattenendo il ramo. Il sistema di leveraggio aumenta l'efficienza di taglio, riducendo lo sforzo e la fatica. Manici in alluminio per aumentare la resistenza e impugnature ergonomiche ed antiscivolo.

Lopper with wear-resistant chrome vanadium hardened steel blade. The blade, sharp on both sides, penetrates the wood up to the anvil, sharing the load and holding the branch. The leverage system increases cutting efficiency, reducing effort and effort to exert. Aluminum handles to increase resistance and ergonomic and non-slip grips.

Cod. R342669

- **Lunghezza:**/Lenght: 800 mm
- **Ø di taglio**/Cutting Ø: 45 mm
- **Peso**/Weight: 1,34 Kg

Ricambi per troncarami ad incudine /
Spare parts for anvil lopper

R342689	Lama + manico / *Blade + handle*
R342690	Vite + dado centrale / *Screw + central nut*
R342691	Viti + boccola / *Screws + bushing*

SEGACCI
SAWS

FORESTAL

Segaccio pieghevole / *Folding saw*

- **Lunghezza lama:**/Blade length: 180 mm
- **Ø di taglio**/Cutting Ø: 50 mm

Cod. R342640

Profilo lama conico: riduce l'attrito e consente di effettuare tagli puliti.
Conical blade profile: reduces friction and allows to make clean cuts.

Pieghevole / *Folding*

Lama dritta / *Straight blade*

Segaccio fisso con fodero / *Saw with case*

Cod. R342641	210 mm • Ø taglio/*cut* 60 mm
Cod. R342642	240 mm • Ø taglio/*cut* 60 mm
Cod. R342643	270 mm • Ø taglio/*cut* 70 mm
Cod. R342644	300 mm • Ø taglio/*cut* 80 mm

Profilo lama conico: riduce l'attrito e consente di effettuare tagli puliti.
Conical blade profile: reduces friction and allows to make clean cuts.

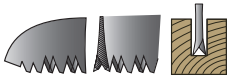

Lama dritta / *Straight blade*

La lama è in acciaio arricchito al carbonio SK-4 che conferisce maggiore elasticità e resistenza. Dente a triplo tagliente con affilatura di precisione e tempratura ad impulso. Tutte le lame subiscono un processo di cromatura che evita la ruggine e impedisce alla linfa di attaccarsi, assicurando un taglio veloce e regolare senza sforzi.

SK-4 Carbon-enriched steel blade ensures higher elasticity and resistance. Triple-edged tooth with precision sharpening and impulse hardening. All blades undergo a chrome plating process that avoids rust and prevents sap from sticking, ensuring an effortless fast and smooth cut.

Segaccio fisso con fodero / *Saw with case*

- **Lunghezza lama:**/Blade length: 330 mm
- **Ø di taglio**/Cutting Ø: 80 mm

Cod. R342645

Profilo lama dritto: solo i denti toccano il legno per tagli regolari.
Straight blade profile: only the teeth touch the wood for smooth cuts.

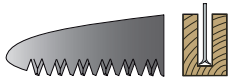

Lama curva /
Curved blade

Segaccio fisso con fodero / *Saw with case*

- **Lunghezza lama:**/Blade length: 330 mm
- **Ø di taglio**/Cutting Ø: 80 mm

Cod. R342646

Profilo lama conico: riduce l'attrito e consente di effettuare tagli puliti.
Conical blade profile: reduces friction and allows to make clean cuts.

Lama curva /
Curved blade

Ricambi per segacci /
Spare parts for saws

R342675	Lama R342640 / *Blade R342640*
R342676	Lama R342641 / *Blade R342641*
R342677	Lama R342642 / *Blade R342642*
R342678	Lama R342643 / *Blade R342643*
R342679	Lama R342644 / *Blade R342644*
R342680	Lama R342645 / *Blade R342645*
R342681	Lama R342646 / *Blade R342646*

SEGACCI TELESCOPICI
TELESCOPIC SAWS

FORESTAL
ACCIONE EN
TRACCIÓN & TIRAGE
PULL TO CUT

Segaccio telescopico 2 x 1,5 / *Telescopic saw 2 x 1.5*

- **Lunghezza massima:**/Max length: 3 m
- **Lunghezza lama**/Blade length: 330 mm

Cod. R342647

Segaccio telescopico 3 x 1,5 / *Telescopic saw 3 x 1.5*

- **Lunghezza massima:**/Max length: 4,5 m
- **Lunghezza lama**/Blade length: 330 mm
- **Con gancio**

Cod. R342648

Segaccio telescopico 3 x 2 / *Telescopic saw 3 x 2*

- **Lunghezza massima:**/Max length: 6 m
- **Lunghezza lama**/Blade length: 360 mm
- **Con gancio**

Cod. R342649

La lama in acciaio al carbonio SK-4 conferisce maggiore elasticità e resistenza e subisce un processo di cromatura che evita la ruggine. Dente a triplo tagliente con affilatura di precisione e tempratura ad impulso. Asta ovale in alluminio per ottimizzare il rapporto tra peso, resistenza e rigidità. Doppio sistema di bloccaggio. Impugnatura in gomma antiscivolo / *SK-4 Carbon-enriched steel blade ensures higher elasticity and strength and undergoes a chrome plating process that prevents rust. Triple-edged tooth with precision sharpening and impulse hardening. Oval aluminum shaft to optimize the ratio between weight, strength and stiffness. Double locking system. Non-slip rubber handle.*

Profilo lama dritto: solo i denti toccano il legno per tagli regolari.
Straight blade profile: only the teeth touch the wood for smooth cuts.

Lama curva / *Curved blade*

Con fodero / *with case*

Ricambi per segacci telescopici/
Spare parts for telescopic saws

R342680	Lama per R342647 / *Blade for R342647*
R342682	Lama per R342648 / *Blade for R342648*
R342683	Lama per R342649 / *Blade for R342649*

FORESTAL
EXTREME LINE

SABART
our power, your passion

Sabart S.r.l.
Via Zoboli, 18
42124 Reggio Emilia (RE) • Italy
Tel. + 39 0522 508511
info@sabart.it

www.sabart.it

Cod. ADV0030